Vibra Flow Vibratör S9180 Serisi

GENEL ÖZELLİKLER

• Silo ve diğer konteynerlerde bulunan toz veya granül halindeki ürünlerin yerçekimi etkisiyle pnömatik olarak taşınması esnasında, çoğu kez konteynerlerin tamamıyla boşalmasına izin vermeyen durumlarla karşılaşılır.
• Vibraflow aygıtı, konteyner içerisindeki malzemenin silo duvarına yapışıp kalmasını önler. Yerçekimi etkisini arttırırken, konteyner duvarı ile ürün arasındaki sürtünmeyi oldukça azaltır.
• Bentonit, kül, un, çimento, feldispat, soda, kaolin, alimünyum, titanyumdioksit etc... gibi ürünler; tam olarak, hızlı ve homojenik bir şekilde boşaltılır.

GENEL KARAKTERİSTİK

• Konteyner duvarında mükemmel akışkanlık kazanımı
• Kendi kendini temizleme ve kullanışlı dizayn
• Nemli havaya karşı dayanımı yüksek
• Kolay kurulum
• Konteyner içine(VIBRAFLOW-I) veya içeriye ulaşımın mümkün olmadığı hallerde dışarıya (VIBRAFLOW-E) kurulabilir

ÇALIŞMA PRENSİBİ

• Konteyner içerisine basınçlı hava(min 1,5 bar) enjekte edilerek, konteyner ve malzeme arasına, boşaltım gerçekleşirken malzemenin hareket halinde olmasını sağlayan ince bir katman oluşturulur. Konteyner tamamıyla boşaldığında, vibraflow hafifçe titreşerek kendi kendini temizler.
• VIBRA-FLOW aygıtı, sürekliye nazaran kesikli hava besleme durumunda, maksimum etkinlikle çalışır. Konteyner boşaltma ağzı açık olduğu zaman, basınçlı hava sağlanmalıdır.
• VIBRAFLOW beklemede fakat konteyner içerisinde bulunan malzemeye daldırılmışken malzeme kütlesi ve konik lastik esnekliği aygıtı, duvara karşı durasını sağlarken basınçlı hava hattı içerisine malzeme sızımını önler.

KURULUM
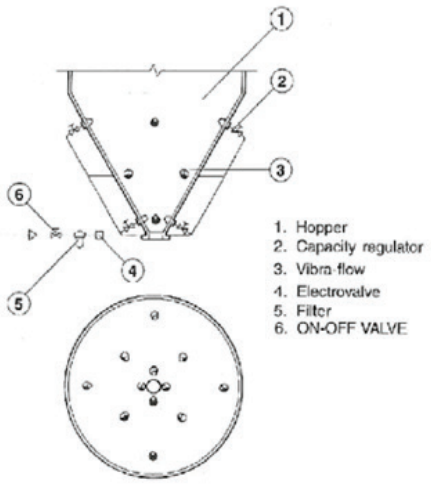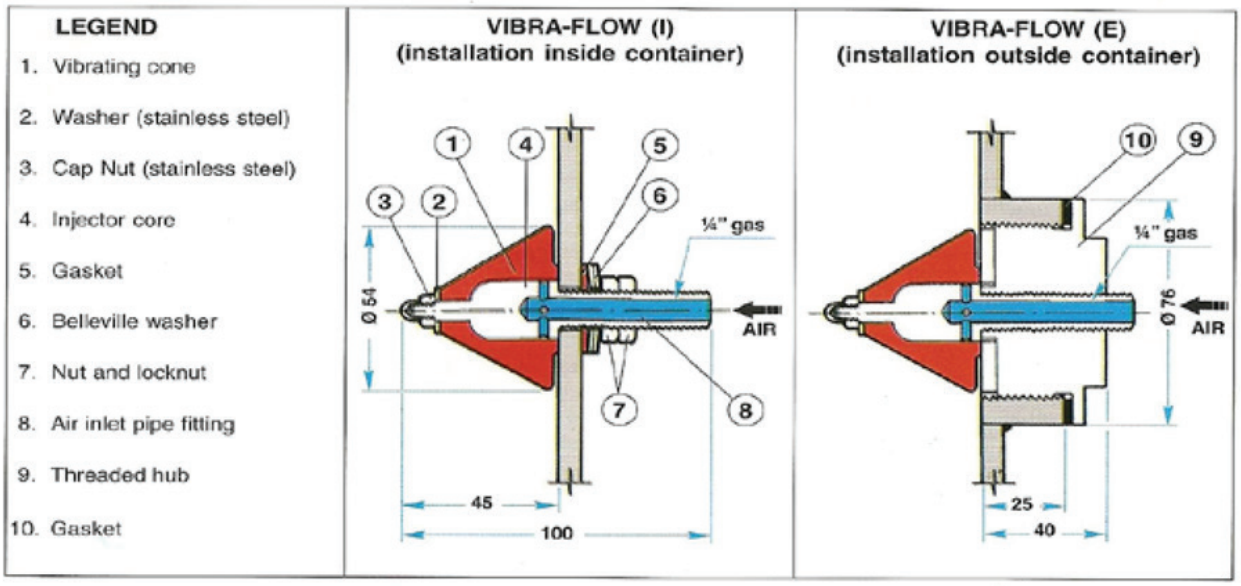
• Boyutlar (her iki versiyon içinde) çeşitli silo ve konteynerlerin merkezlerinin 30 mm'den daha büyük olmadığını bir uzaklıkta çıkış-besleme ağzına yakın yerleştirilmelidir. VIBRA-FLOW aygıtları için en iyi pozisyon, hava çıkış-besleme yardım edecek şekilde çember üzerinde düzenli sıra şeklinde yerleştirmedir. Aygıtlar, daire şeklinde çalışma bölgeleri örtüşecek şekilde tek sıra halinde konumlandırılmalıdır. Birkaç sıra olması durumunda, üst üste gelme(bindirme) yukarıya doğru genişleyecektir.
• Her halükarda, kurulacak aygıt sayısı, malzemenin süzüleceği konteynerin boyutları ve akışa geçecek olan malzemenin tipine dayalı olarak belirlenir.
• İstenildiği takdirde; TORK, bu aygıtlar da en iyi uygulamaları gerçekleştirmek için destek sağlamaktadır.